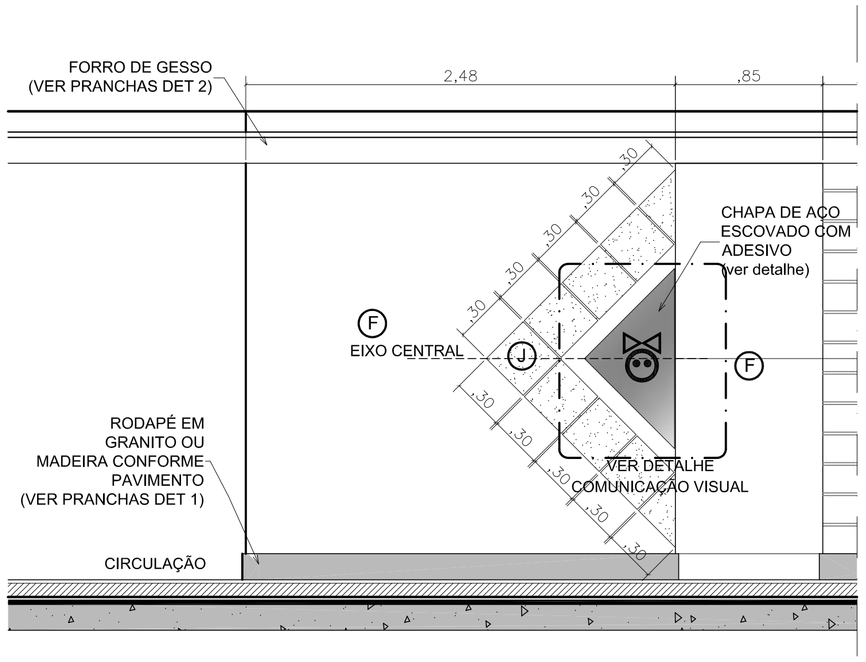

ENTRADA DOS SANITÁRIOS PÚBLICOS
SANITÁRIOS DO HALL DOS ELEVADORES
ESCALA: 1:10

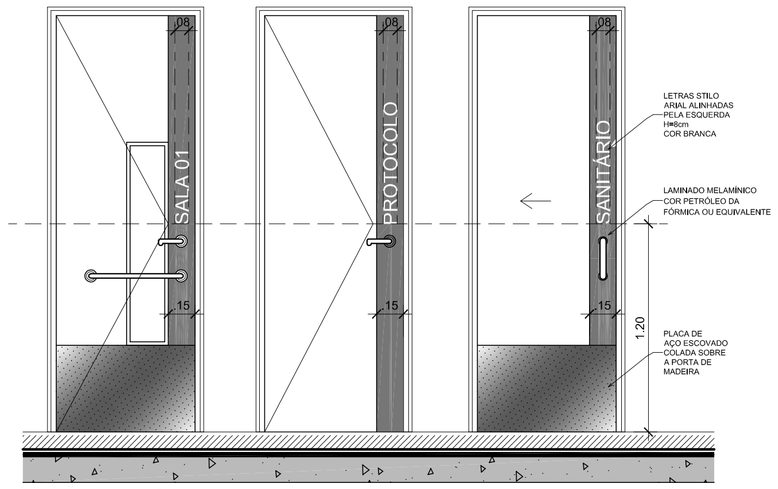

COMUNICAÇÃO VISUAL NAS PORTAS
VISTAS EXTERNAS
ESCALA: 1:25

EXPECIFICAÇÃO DE ACABAMENTOS

PAREDE

A. PINTURA TEXTURIZADA COM ROLO (RÚSTICA) COR BRANCO GELO
B. ACABAMENTO DO TIPO MOZAICO (PEDRAS 1x1cm) SOBRE TELA, ACABAMENTO ANTICATO, COR BORDÔ, TIPO MOZARTE OU SIMILAR
C. PLACAS PRE´MOLDADAS DE CONCRETO ESPESSURA DE 5cm , LARGURA DE 27cm SOBREPOSTAS À PAREDE EXISTENTE COM PINTURA TEXTURIZADA COM ROLO RÚSTICA COR BRANCO GELO
D. BRISE DE ALUMÍNIO COM PINTURA COR BRANCA
E. PINTURA ACRÍLICA ACABAMENTO ACETINADO COR GRAFITE ESCURO
F. PINTURA ACRÍLICA SOBRE MASSA PVA ACABAMENTO ACETINADO, COR BRANCO GELO
G. PINTURA ACRÍLICA SOBRE MASSA PVA ACABAMENTO ACETINADO COR A DEFINIR
H. PLACA CIMENTÍCIA 75 x 75 cm COM DESENHOS EM ALTO RELEVO CIRCULARES NA COR PRETA TIPO CASTELATO ECLYPSE OU SIMILAR
I. CERÂMICA RETIFICADA 30 x 30 cm POLICA COR BRANCA (VER DETALHES ÁREAS MOLHADAS)
J. GRANITO VERMELHO PLACAS TAMANHOS VARIADO (VER DETALHE)
K. REVESTIMENTO ACÚSTICO
L. PASTILHA DE PORCELANA 5x5cm COR ARUBA DA SERIE CARIBE DA ATLAS OU EQUIVALENTE.
M. REVESTIMENTO DE PAREDE EM LAMBRI DE MADEIRA TIPO DURAWALL OU EQUIVALENTE NA COR NATURAL PARA PINTURA ACRÍLICA COR SEDA ONDULADA DA CORAL OU EQUIVALENTE

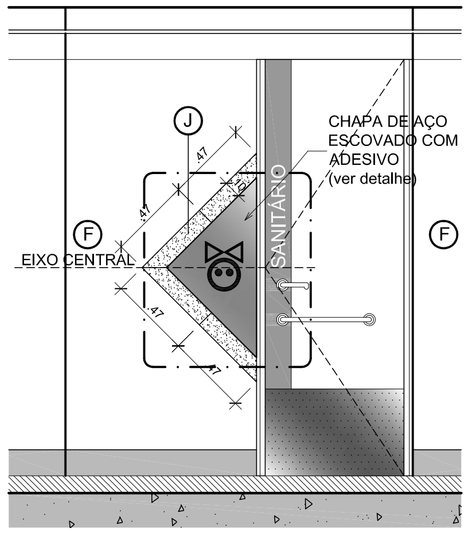

ENTRADA DOS SANITÁRIOS PÚBLICOS
SANITÁRIOS DO 2o. PAVIMENTO
ESCALA: 1:10

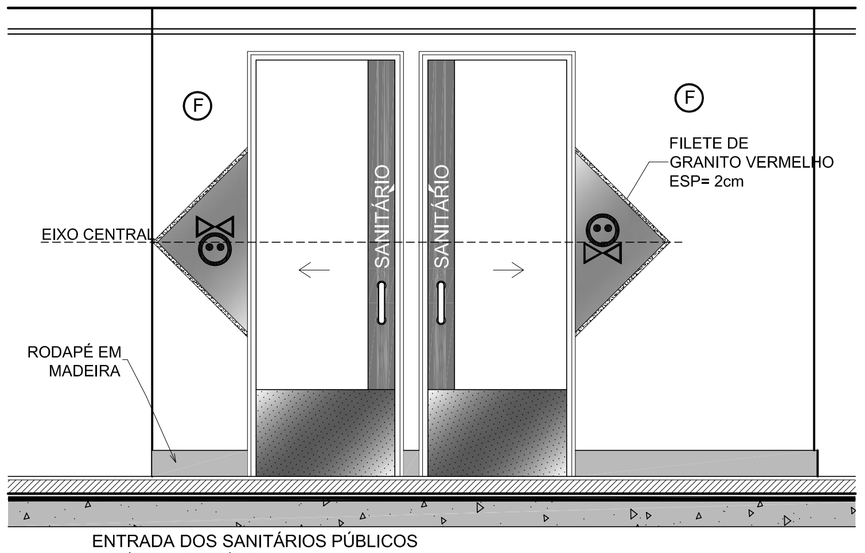

ENTRADA DOS SANITÁRIOS PÚBLICOS
SANITÁRIOS DO REFEITÓRIO
ESCALA: 1:10

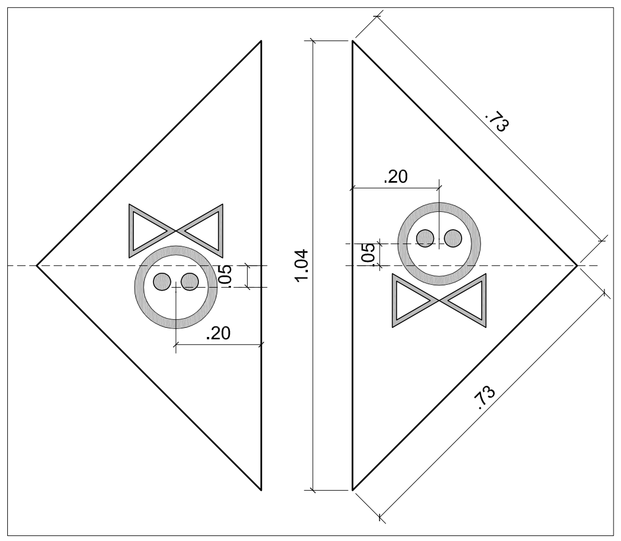

PLACA SINALIZAÇÃO DOS SANITÁRIOS
LOCAÇÃO DO DESENHO
ESCALA: 1:10

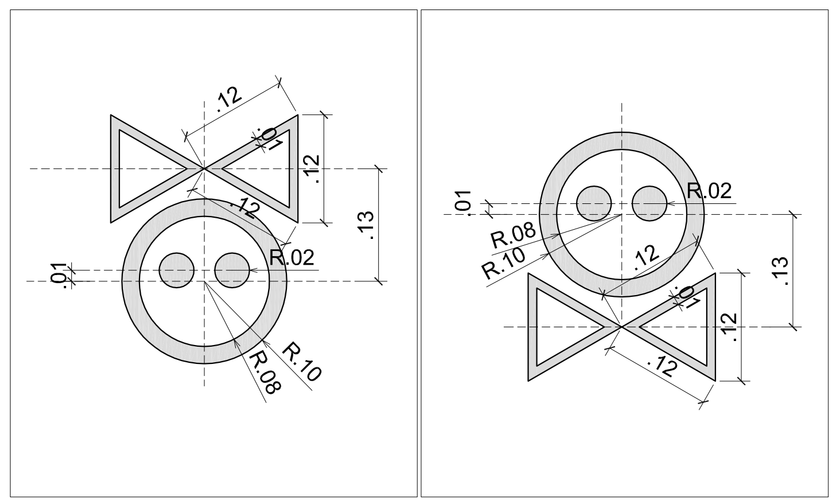

PLACA DE SINALIZAÇÃO DOS SANITÁRIOS
ESQUEMA DOS PICTOGRAMAS - MASCULINO/FEMININO
ESCALA: 1:5

– PLACA TRIANGULAR EM AÇO ESCOVADO SOBREPOSTA A CHAPA GALVANIZADA

– DESENHO RECORTADO EM VINIL PRETO FOSCO COLADO SOBRE A PLACA

ESCALA DE PLOTAGEM 1:1

COD.	COR	PENA	Esp.
1.	7	0,13	
2.	7	0,20	
3.	7	0,30	
4.	7	0,40	
5.	7	0,50	
6.	7	0,60	
7.	7	0,15	
8.	8	0,25	
9.	9	0,25	
10.	10	0,20	
11.	7	0,05	
22.	7	0,25	
31.	7	0,20	
42.	7	0,25	
50.	50	0,10	
51.	7	0,25	
52.	7	0,25	
62.	7	0,20	
63.	7	0,20	
71.	7	0,20	
105.	253	0,25	
151.	7	0,10	
156.	7	0,25	
160.	160	0,10	
191.	7	0,15	
246.	7	0,15	

NOTAS

– MEDIDAS EM CENTÍMETROS, NÍVEIS EM METROS
– VERIFICAR POSIÇÃO EXATA DOS PILARES NO PROJETO ESTRUTURAL
– EM CASO DE CONFLITO DE INFORMAÇÕES ENTRE O PROJETO GRÁFICO E O CADERNO DE ESPECIFICAÇÕES, PREVALECE A INFORMAÇÃO CONTIDA NO DESENHO.
– ALTERAÇÕES NESTE PROJETO SOMENTE COM AUTORIZAÇÃO EXPRESSA DO MINISTÉRIO DA EDUCAÇÃO

REFERÊNCIA:

– ARQUITETURA – PLANTAS BAIXAS
– PRANCHAS DET 1 – MAPEAMENTO DE PISO
– PRANCHAS DET 2 – MAPEAMENTO DE FORRO
– PRANCHAS DET 4 – AMPLIAÇÃO DOS SANITÁRIOS
– CADERNO DE COMPONENTES
– PLANILHA DE QUANTITATIVOS E TIPOLOGIA ESPECÍFICA DO PROJETO
– CADERNO DE ENCARGOS
– MANUAL DE PROJETO

Ministério
da Educação

CENTRO DE TREINAMENTO - MINISTÉRIO DA EDUCAÇÃO

ENDEREÇO:	QUADRA 604 - LOTE 28 SGAS - SETOR DE GRANDES AREAS SUL
MUNICÍPIO - UF:	BRASÍLIA - DF
PROPRIETÁRIO:	MINISTÉRIO DA EDUCAÇÃO
AUTORES DO PROJETO :	CARLA MACIEL DAMASCENO - CREA: 13.535/D-DF IONE NOGOCEKE - CREA: 8.738/D-DF PAULO CABRAL DE ARAUJO NETO - CREA: 8.929/D-DF
RESPONSÁVEL TÉCNICO:	

PROPRIETÁRIO

AUTOR DO PROJETO — CREA: 13.535/D/DF-DF

AUTOR DO PROJETO — CREA: 8.738/D-DF

AUTOR DO PROJETO — CREA: 8.929/D-DF

RESP. TÉCNICO — CREA

DLFO

CREA

RA

PROJETO EXECUTIVO

ARQUITETURA

COORDENAÇÃO
MEC - Ministério da Educação
SAA - Sub-Secretaria de Assuntos Administrativos
CGRL - Coordenação Geral de Recursos Logísticos
COST - Coordenação de Obras e Suporte Técnico

DETALHES DIVERSOS
COMUNICAÇÃO VISUAL

DET - 8

DESENHO	REVISÃO	ESCALA	PRANCHA
	R.00	INDICADA	02/02
COST/MEC	R.00	DATA EMISSÃO	
	R.00	MAIO/2009	